CONFIGURAÇÃO DE PENAS P/ PLOTAGEM

PENA	COR	ESP.
1	7	0,2
2	7	0,2
3	7	0,3
4	7	0,4
5	7	0,5
6	7	0,6
7	7	0,25
8	7	0,08
9	7	0,1

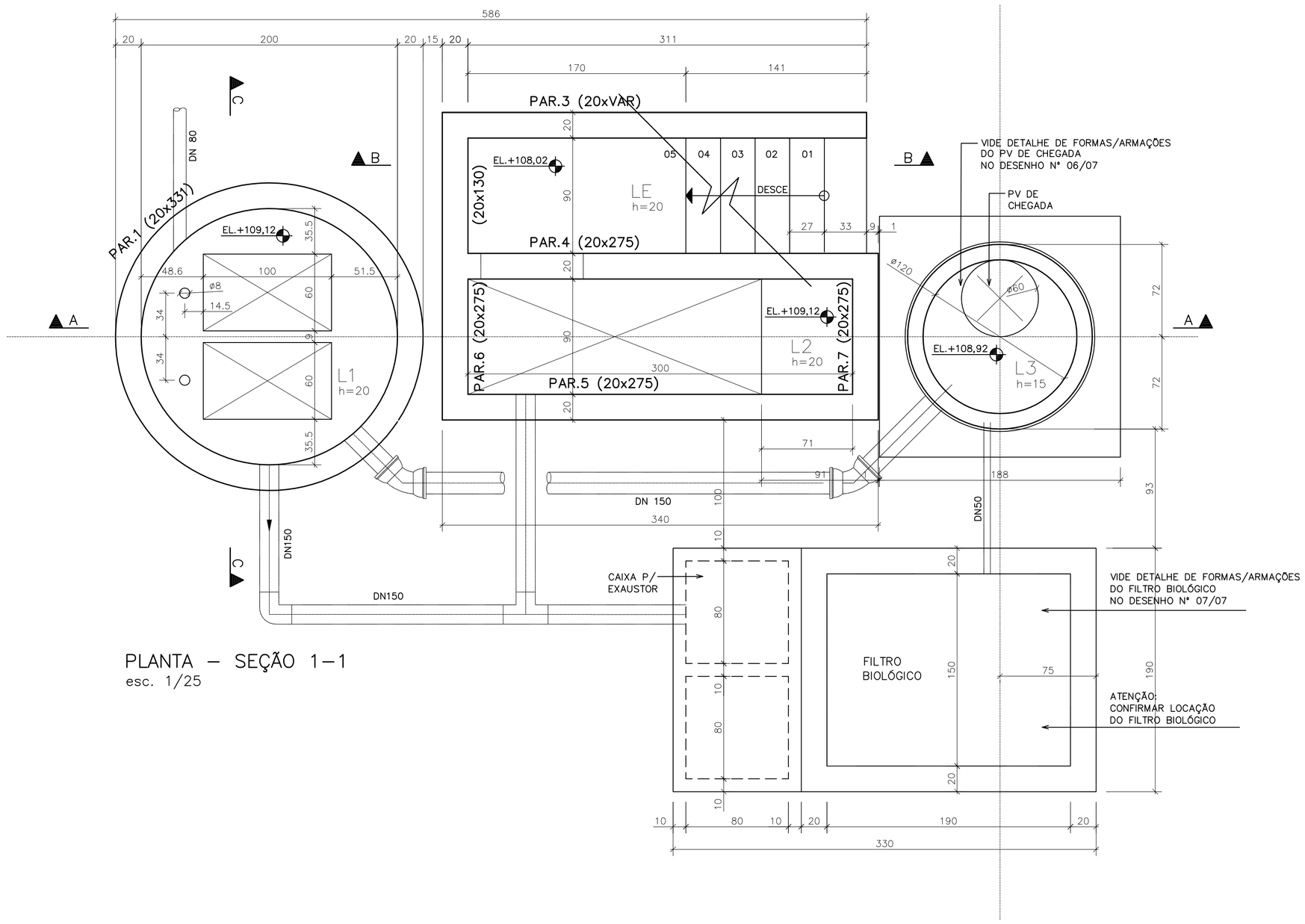

PLANTA – SEÇÃO 1–1
esc. 1/25

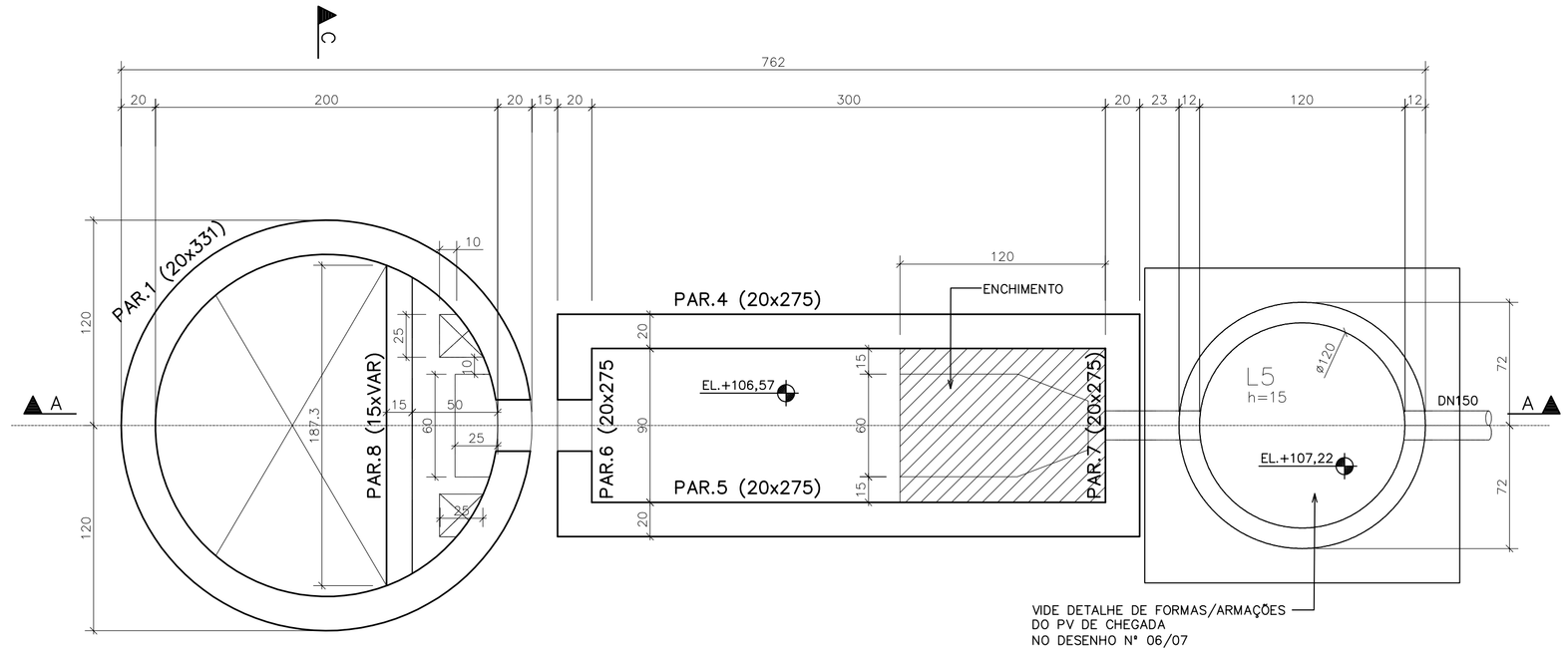

PLANTA – SEÇÃO 3–3
esc. 1/25

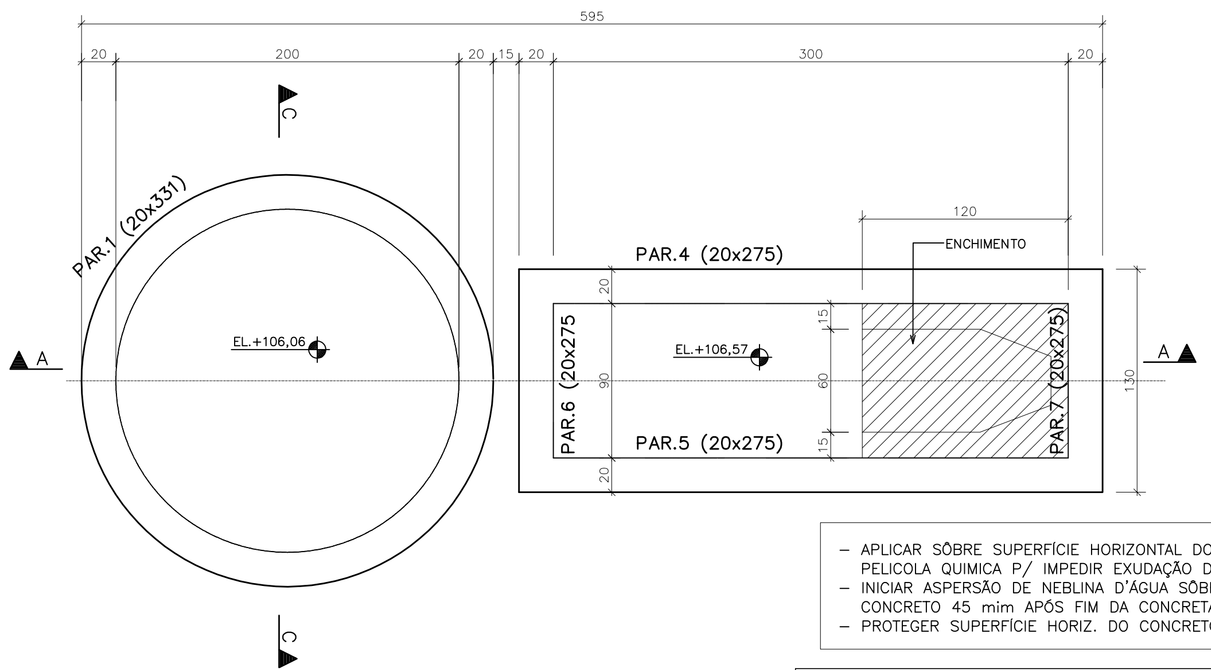

PLANTA – SEÇÃO 4–4
esc. 1/25

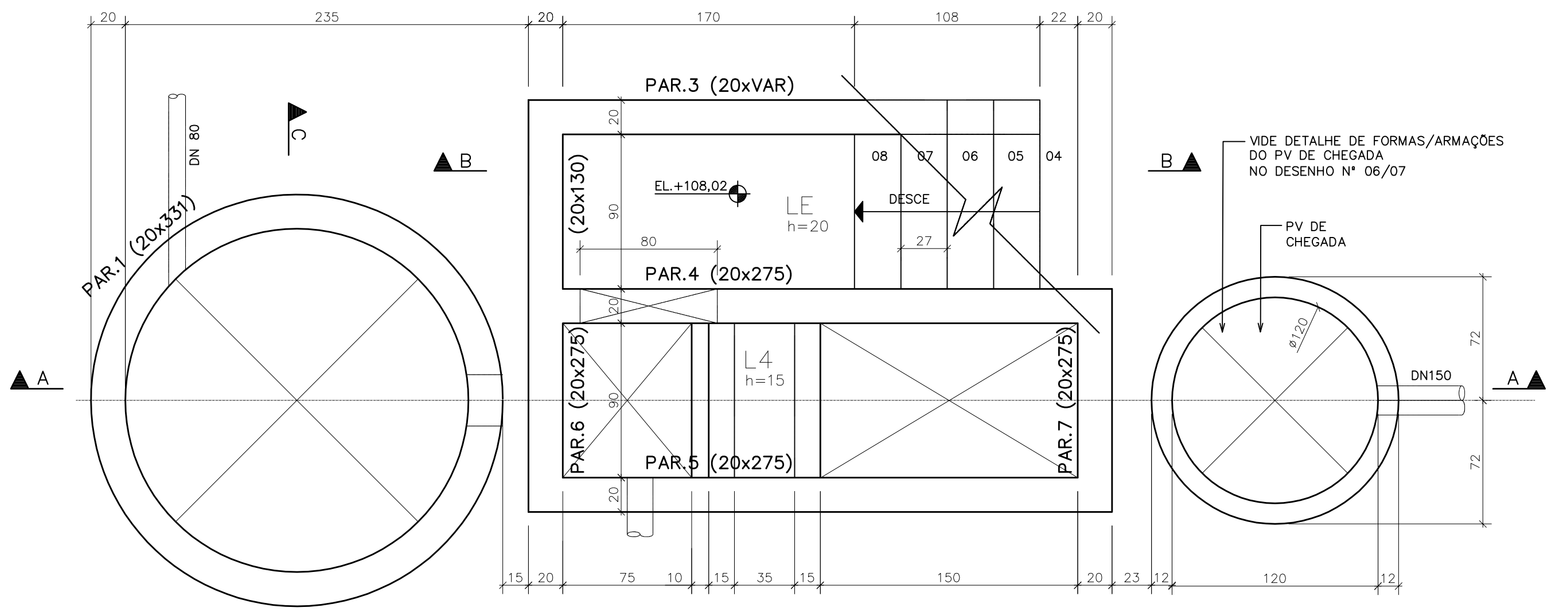

PLANTA – SEÇÃO 2–2
esc. 1/25

– APLICAR SÔBRE SUPERFÍCIE HORIZONTAL DO CONCRETO FRESCO (TAMPA/FUNDO), PELICOLA QUIMICA P/ IMPEDIR EXUDAÇÃO DA ÁGUA DE AMASSAMENTO.
– INICIAR ASPERSÃO DE NEBLINA D'ÁGUA SÔBRE SUPERFÍCIE HORIZONTAL DO CONCRETO 45 mim APÓS FIM DA CONCRETAGEM.
– PROTEGER SUPERFÍCIE HORIZ. DO CONCRETO EM CURA COM MANTA HIDRATADA.

QUANTITATIVOS

QUANTITATIVOS DE MATERIAIS – ELEVATÓRIA:
CONCRETO ESTRUTURAL = 13,10 m3
CONCRETO SIMPLES = 0,65 m3
FORMAS DO CILINDRO = 43,04 m2
DEMAIS FORMAS = 62,50 m2
AÇO = 1386 kg

QUANTITATIVOS DE MATERIAIS – BIOFILTRO:
CONCRETO ESTRUTURAL = 4,85 m3
CONCRETO SIMPLES = 0,35 m3
FORMAS = 43,00 m2
AÇO = 332 kg

QUANTITATIVOS DE MATERIAIS – PV DE CHEGADA:
CONCRETO ESTRUTURAL = 1,96 m3
CONCRETO SIMPLES = 0,17 m3
AÇO = 182 kg

NOTAS

1 – COTAS E DIMENSÕES EM CENTÍMETROS / ELEVAÇÕES EM METROS
2 – AÇO CA–50 (Fyk = 500 MPa) E CA–60 (Fyk = 600 MPa)
3 – COBRIMENTO DAS ARMADURAS (CA–50A): 4cm
4 – CARACTERÍSTICAS DO CONCRETO:
PROPRIEDADES EXIGIDAS:

ELEMENTOS ESTRUTURAIS EM GERAL		
RESISTÊNCIA CARACTERÍSTICA (Fck) MÍNIMA	30	MPa
MÓDULO DE DEFORMAÇÃO TANGENTE INICIAL MÍNIMA	31	GPa
CONSUMO MÍNIMO DE CIMENTO	350	kg/m3
FATOR ÁGUA/CIMENTO MÁXIMO	0,50	*****

5 – CONFIRMAR AS MEDIDAS NO LOCAL
6 – DEVERÃO SER TOMADAS PRECAUÇÕES ESPECIAIS QUANTO A CURA DO CONCRETO MANTENDO A SUPERFÍCIE DO MESMO ÚMIDA E PROTEGIDA DA AÇÃO DIRETA DOS RAIOS SOLARES
7 – A EXECUÇÃO DA ESTRUTURA É DE RESPONSABILIDADE DA EMPRESA CONSTRUTORA, E DEVERÁ CONTAR COM A CONSULTORIA DE UM TECNOLOGISTA DE MATERIAIS. O ENGENHEIRO RESPONSÁVEL DEVERÁ OBEDECER AS RECOMENDAÇÕES DA NBR–14931 EXECUÇÃO DE ESTRUTURAS CONCRETO–PROCEDIMENTOS.
8 – ANTES DA CONCRETAGEM OBSERVAR PROJETOS ELÉTRICOS E HIDRÁULICOS

ESTE DESENHO É PROPRIEDADE DA COMPANHIA ESPIRITO SANTENSE DE SANEAMENTO – CESAN E NÃO PODE SER COPIADO SEM SUA AUTORIZAÇÃO.

NÚMEROS	TÍTULOS	Nº	LOCAL	DISCRIMINAÇÃO	DES.	DIV.	GER.	DATA
PRINCIPAIS DESENHOS DE REFERÊNCIA		REVISÃO						

CANCELA E SUBSTITUI O DESENHO NÚMERO:

CANCELADO E SUBSTITUÍDO PELO DESENHO NÚMERO:

CENTRO DE DOCUMENTAÇÃO
RECEBIDO: __/__/__
Nº DOC.: _____ ASS.: _____
APROVAÇÃO CESAN:
ASS.: _____ MATR.: _____
UNID.: _____ DATA: __/__/__
ESTA APROVAÇÃO NÃO ISENTA A CONTRATADA DE SUAS RESPONSABILIDADES LEGAIS.

EMITENTE: ENCIBRA S. A. Estudos e Projetos de Engenharia
PROJETADO: ENGº EDISON LYRIO
CREA: 1359/D REGIÃO: ES
COORDENADOR: RENAN CARATTI ALVES
CREA: 0601159690 REGIÃO: SP
DESENHO: _____
Nº DES. PROJETISTA: 0913–B–PE–EST–DE–001
DATA: _____
RESPONSÁVEL TÉCNICO: RENAN CARATTI ALVES
CREA 0601159690 REGIÃO SP ART nº 20100005486 DATA 09/09/2009

EMISSÃO CESAN	DATAS
PROJETADO:	
CREA:	
DESENHADO:	
VERIFICADO: ENGº NESTOR GORZA JR	
DIVISÃO: ENGº NESTOR GORZA JR	
GERÊNCIA: ENGº SANDRA SILY	

CESAN

MUNICÍPIO: PANCAS | DISTRITO: SEDE | BAIRRO:

NOME DO EMPREENDIMENTO: AMPLIAÇÃO E MELHORIA DO SISTEMA DE ESGOTAMENTO SANITÁRIO DE PANCAS

TÍTULO: ESTAÇÃO ELEVATÓRIA DE ESGOTO BRUTO – EEEB–A
PROJETO ESTRUTURAL
FORMAS DA SEÇÃO 1–1 EL. (+85,50), SEÇÃO 2–2 EL. (+84,40), SEÇÃO 3–3 EL. (+82,95) E SEÇÃO 4–4 EL. (+82,02)

ESCALA:	FOLHA:	Nº CESAN	REV:
INDICADA	01 / 07	C–022–000–91–4–XX–0001	00